과 장	담 당	심 사 자	설 계 자	설 계	년 월 일	결 재
				심 사	년 월 일	년 월 일

설 계 서

3SF-103(H1000xW2000-연속형,AL압출타입)

일 자: 2024년 월 일

업체명: 정도산업㈜

T E L : 1577-8549

F A X : (02)3436-6450

일 위 대 가 표

3SF-103(H1000xW2000-연속형,AL압출타입) 2013-10-17

공 종	규격	수량	단위	재 료 비		노 무 비		경 비		합 계		비 고
				단 가	금 액	단 가	금 액	단 가	금 액	단 가	금 액	
제 1호표. 3SF-103(H1000xW2000-연속형,AL압출타입)설치 "경간"당 (독립기초로 설치시)												
POST	78x138x1230x2.0t	1	EA	50,000	50,000					50,000	50,000	분체도장
RAIL	Φ38x1820x2.0t	3	EA	21,000	63,000					21,000	63,000	분체도장
RAIL BRACKET	39x39x87	6	EA	20,000	120,000					20,000	120,000	분체도장
POST CAP	80x144x8	1	EA	14,000	14,000					14,000	14,000	분체도장
BOLT/N/2W	M8x25L	6	EA	1,000	6,000					1,000	6,000	
SCREW	M5x25L	8	SET	300	2,400					300	2,400	
소 계 (자재비)					255,400						255,400	
기초터파기	보통토사 0~1m	0.059	m^3			33,109	1,949			33,109	1,949	기본대가1호표, 수량산출서1
되메우기	인력	0.040	m^3			18,209	726			18,209	726	기본대가2호표, 수량산출서2
잔토처리(현장내)	인력	0.019	m^3			33,109	629			33,109	629	기본대가3호표, 수량산출서3
기초콘크리트	1:3:6, 인력	0.019	m^3	95,070	1,806	562,196	10,681			657,266	12,487	기본대가6호표, 수량산출서4
합판거푸집	6회	0.300	m^2	12,312	3,693	30,807	9,242	308	92	43,427	13,027	기본대가4호표, 수량산출서5
설치비	특별인부	0.38	인			214,222	81,404			214,222	81,404	실소요인원
	보통인부	0.38	인			165,545	62,907			165,545	62,907	실소요인원
잡재료비	인력품의 3%	1	식	4,329	4,329					4,329	4,329	
소 계 (설치비)					9,828		167,538				177,366	
합 계					265,228		167,538				432,766	

기 본 대 가 표

공 종	규격	수량	단위	재 료 비		노 무 비		경 비		합 계		비 고
				단 가	금 액	단 가	금 액	단 가	금 액	단 가	금 액	
* 제1호표 : 기초터파기(보통토사) -' m^3'당												
기초터파기	보통인부	0.2	인			165,545	33,109			165,545	33,109	2024년 건설공사표준품셈(대한건설협회) P.176
계							33,109				33,109	
* 제2호표 : 되메우기(인력) -' m^3'당												
되메우기	보통인부	0.11	인			165,545	18,209			165,545	18,209	2024년 건설공사표준품셈(대한건설협회) P.184
계							18,209				18,209	
* 제3호표 : 잔토처리(현장내)-' m^3'당												
잔토처리	보통인부	0.2	인			165,545	33,109			165,545	33,109	2024년 건설공사표준품셈(대한건설협회) P.176
계							33,109				33,109	
* 제4호표 : 합판거푸집(6회)-' m^2'당												
합판	1회 사용 자재비의 32.7%	32.7	%	12,110	3,959					12,110	3,959	2024년 건설표준품셈(건설연구사) P.459
각재	1회 사용 자재비의 32.7%	32.7	%	21,814	7,133					21,814	7,133	2024년 건설표준품셈(건설연구사) P.459
소모자재(박리재 등)	1회 사용 자재비의 11%	11	%	11,092	1,220					11,092	1,220	2024년 건설표준품셈(건설연구사) P.459
형틀목공	간단	0.10	인			274,978	27,497			274,978	27,497	2024년 건설표준품셈(건설연구사) P.460
보통인부	간단	0.02	인			165,545	3,310			165,545	3,310	2024년 건설표준품셈(건설연구사) P.460
공구손료	인력품의 1%	1	%					30,807	308	30,807	308	2024년 건설표준품셈(건설연구사) P.460
계					12,312		30,807		308		43,427	
* 제5호표 : 합판거푸집(1회, 자재수량)-' m^2'당												
합판	11.5x1220x2440mm	1.03	m^2	11,758	12,110					11,758	12,110	2024년 건설표준품셈(건설연구사) P.459 2024.01 거래가격 P.671, 서울, 내수합판 기준
각재	30x30x3600mm	0.038	m^3	574,074	21,814					574,074	21,814	2024년 건설표준품셈(건설연구사) P.459 2024.01 거래가격 P.150, 서울, 외송 기준
소모자재(박리재 등)	주자재비의 4%	4	%	33,924	1,356					33,924	1,356	2024년 건설표준품셈(건설연구사) P.459
계					35,280						35,280	
* 제6호표 : 기초콘크리트(1:3:6, 인력)-' m^3'당												
레미콘	24MPa	1	m^3	95,070	95,070					95,070	95,070	2024.01 거래가격 P.110 서울, 슬럼프8cm 기준
인력비빔타설	콘크리트공	1.29	인			261,283	337,055			261,283	337,055	2024년 건설공사표준품셈(대한건설협회) P.403 -소형구조물
인력비빔타설	보통인부	1.36	인			165,545	225,141			165,545	225,141	2024년 건설공사표준품셈(대한건설협회) P.403 -소형구조물
계					95,070		562,196		-		657,266	
* 노임단가												
특별인부	2024.1.1기준	1	일		-	214,222	214,222			214,222	214,222	
보통인부	2024.1.1기준	1	일		-	165,545	165,545			165,545	165,545	
콘크리트공	2024.1.1기준	1	일		-	261,283	261,283			261,283	261,283	
형틀목공	2024.1.1기준	1	일		-	274,978	274,978			274,978	274,978	

수 량 산 출 서

3SF-103(H1000xW2000-연속형,AL압출타입)

공 종		규격	산출근거	수 량	단 위	비 고
1 .	기초터파기	보통토사 0~1m	1/3*(0.53^2*(0.265/0.3))-1/3*(0.35^2*(0.265/0.3-0.3))=0.059㎥	0.059	㎥	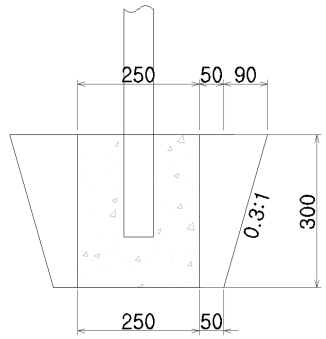
2 .	되메우기	인력	1/3*(0.53^2*(0.265/0.3))-1/3*(0.35^2*(0.265/0.3-0.3))-(0.25x0.25x0.3)	0.040	㎥	
3 .	잔토처리(토사)	인력	0.25x0.25x0.3=0.019㎥	0.019	㎥	
4 .	기초콘크리트	1:3:6, 인력	0.25x0.25x0.3=0.019㎥	0.019	㎥	
5 .	합판거푸집	6회	0.25x0.3x4=0.3㎡	0.3	㎡	