관 절 형 교 량 난 간 B 형 (H1100 x W2000)

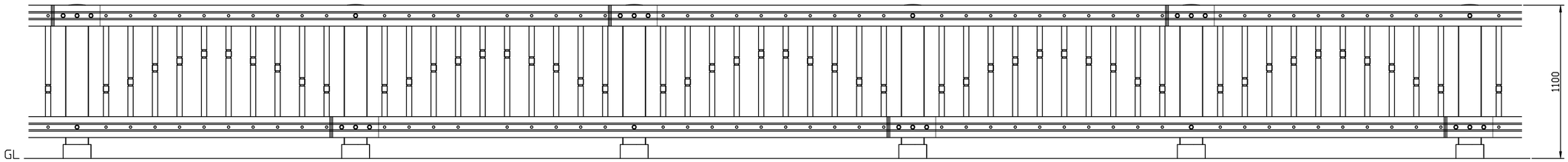

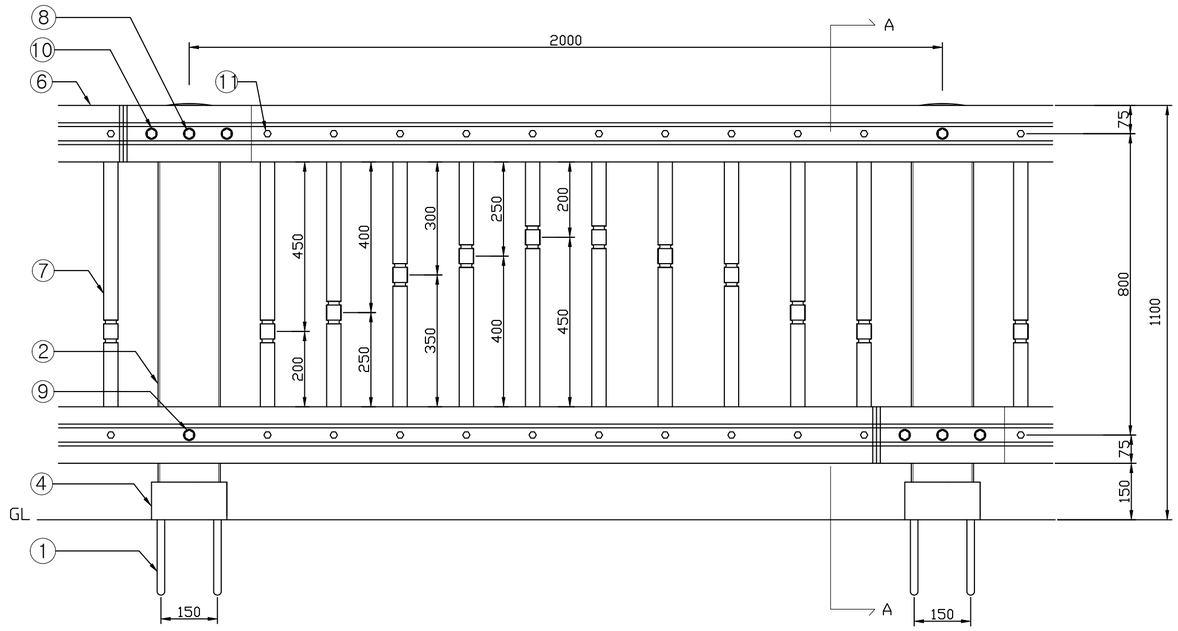

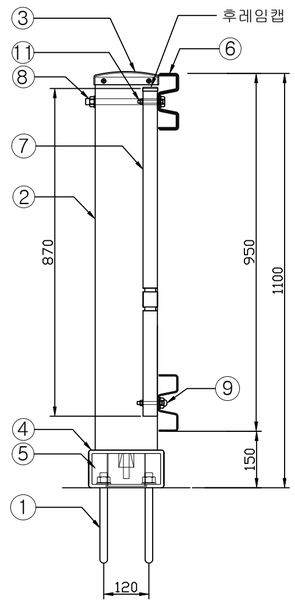

SECTON A-A

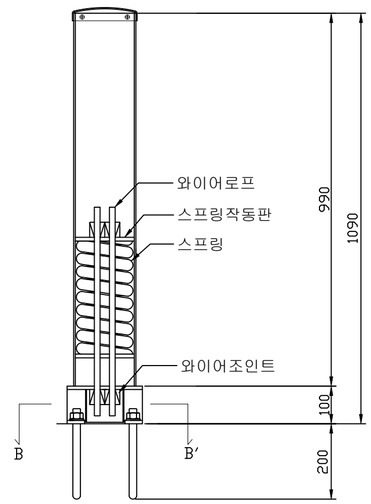

DETAIL "POST"

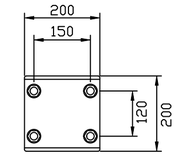

SECTION B-B'

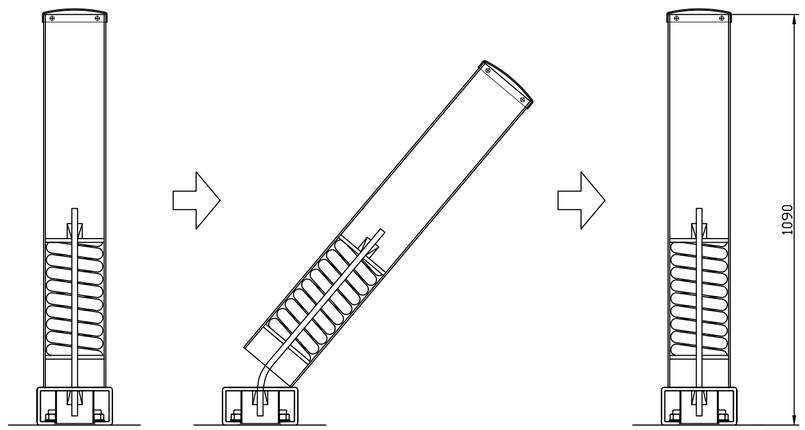

홍수전 홍수시 홍수 후 원상회복

관절형교량난간 B형(케미컬앵커)

SPAN(H1.1m×W2.0m)당

NO	품 명	규 격	재 질	단위	수량	비 고
1	케미컬앵커	M20 x 240	KSB1002/1012	개	4	
2	관절지주	ø165.2 x 990 x 4.5t	KSD3566	본	1	
3	지주캡	ø165.2용	KSD3503	개	1	
4	기초박스	200 x 9t x 100	KSD3568	개	1	
5	기초박스마감캡	200 x 100용	KSD3503	개	2	
6	W레일	150 x 3.2t x 4330	KSD3503	장	1	
7	후레임	ø38.1 x 870 x 1.5t	STS304	개	10	
8	레일고정 볼트/너트	5/8 x 200	KSB 1002/1012	개	1	
9	레일고정 볼트/너트	5/8 x 25	KSB 1002/1012	개	1	
10	레일연결 볼트/너트	5/8 x 38	KSB 1002/1012	개	2	
11	후레임고정 볼트/너트	M8 x 60	STS304	개	20	

	사 업 명						위치정보		도 면 명	관 절 형 교 량 난 간 B 형 H1100×2000
	시설/공구						축 척			
	건설분야		건설단계	R1	2011. 03. 18		모 델 명	B-ABFB	편철번호	
				개정번호	날짜	개 정 내 용	과업책임자	분야별책임자	설계자	