자 전 거 도 로 난 간 - 지주분리형 (H1200 X W3000) - 고정식

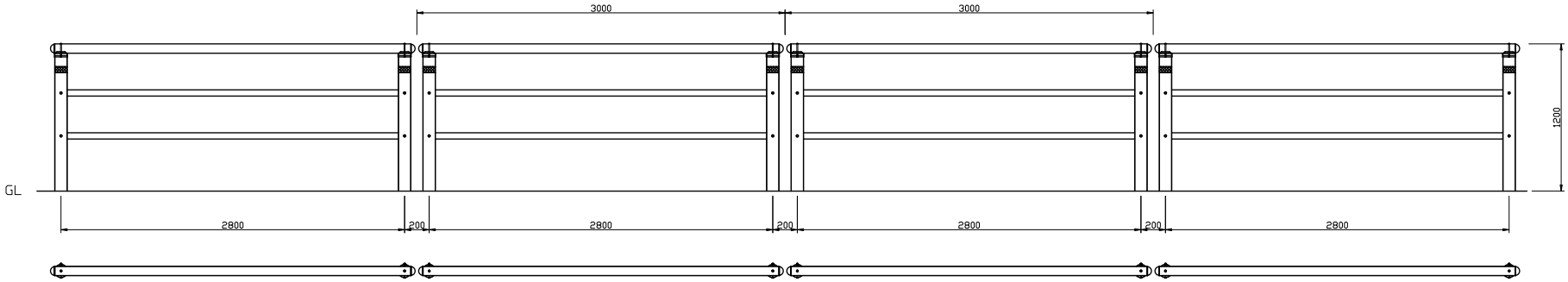

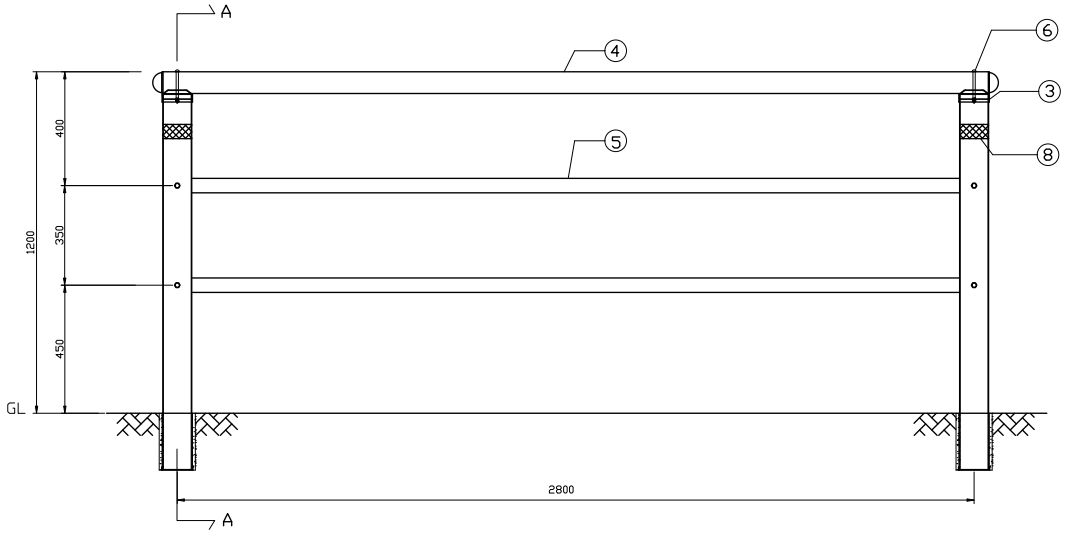

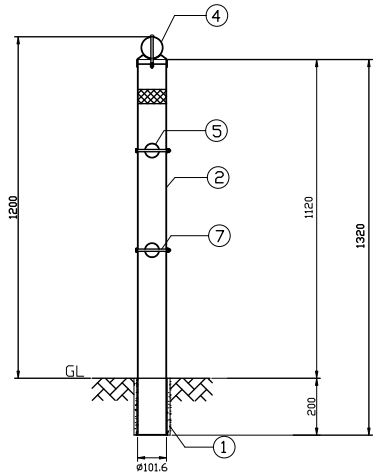

SECTION "A-A"

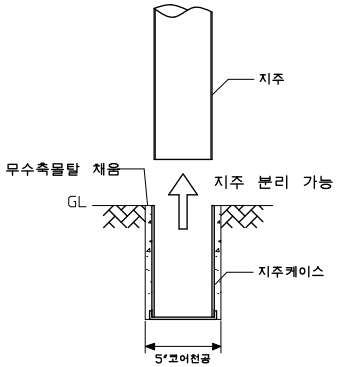

자전거도로난간 - 지주분리형 - 고정식 - 분체

경간(H1200 X W3000)당

NO	DESCRIPTION	MATERIAL	UNIT	Q,TY	NOTE
1	지주케이스 ø101.6용x2tx200	KSD 3566	본	2	
2	지주 ø101.6x2t	KSD 3566	본	2	
3	지주캡 ø101.6용	KSD 3503	개	2	※ STEEL(철재) : 용융아연도금에 분체도장
4	상단횡주 ø76.3x2t	KSD 3566	본	1	
5	횡주 ø50.8x2tx2850	KSD 3566	본	2	
6	상단횡주 연결볼트 M8x110	STS 304	개	2	※ STS304 : STAINLESS 27종
7	횡주 연결 B/캡N M8x110	STS 304	개	4	
8	반사지 50X320		장	2	

	사 업 명								위치정보		도 면 명	자 전 거 도 로 난 간 지주분리형 (H1200 X W3000) - 고정식
	시설/공구								축 척			
	건설분야		건설단계	R1	2010. 09. 06.				모 델 명	BI-DF	편철번호	009
				개정번호	날짜	개 정 내 용	과업책임자	분야별책임자	설계자			