# 개 방 형 가 드 레 일

## H1150xW2000 (성토부 비탈면 구간) - SB5등급

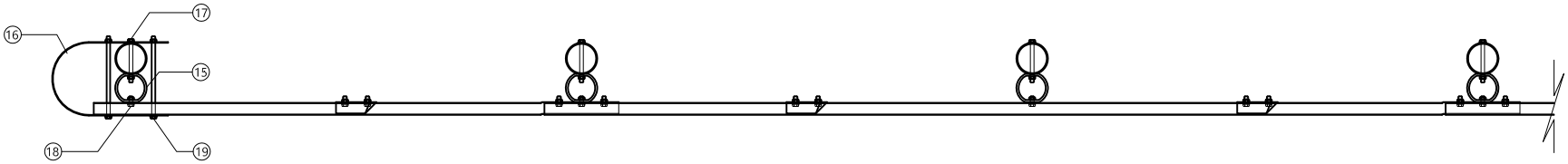


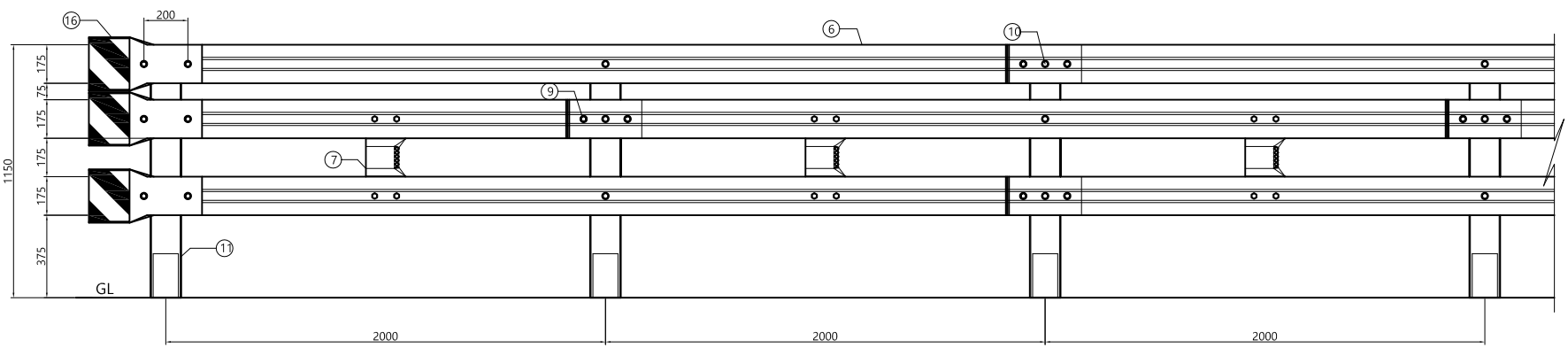


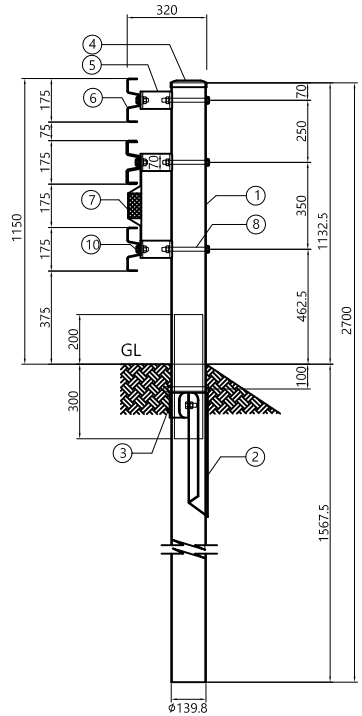


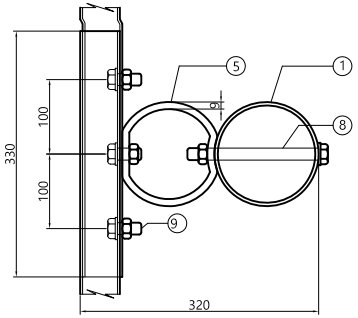


SECTION A-A'

DETAIL "레일"

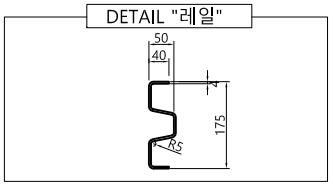


DETAIL "레일보강판"

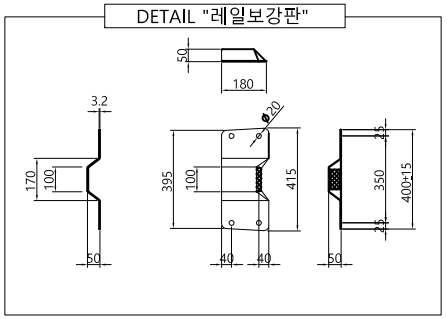


DETAIL "지지력보강브라켓"

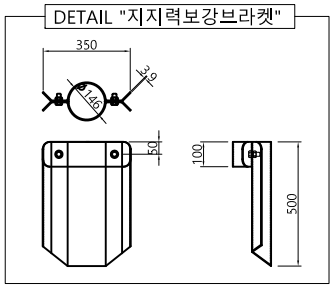


단부 (개방형 H1150 노측용 - 성토부 비탈면 구간)

| | | | | | 개소당 |
|---|---|---|---|---|---|
| 19 | 라운드레일연결 B/N_ASSY | 6 | 5/8X400 | SS400 | 아연도금마감 또는 분체도장마감 |
| 18 | 레일연결 B/N_ASSY | 1.5 | 5/8X45 | SS400 | |
| 17 | 연결대고정 B/N_ASSY | 1.5 | 5/8X190 | SS400 | |
| 16 | 라운드레일 | 3 | 243X1230X3.2t | SS400 | |
| 15 | 충격흡수연결대 | 1.5 | 144X9tX70 | STK400 | |
| 14 | 지주캡 | 0.5 | ∅139.8용 | SS400 | |
| 13 | 지지력보강브라켓_전면 | 0.5 | 350X100X3.9t | SS400 | |
| 12 | 지지력보강브라켓_후면 | 0.5 | 350X500X3.9t | SS400 | |
| 11 | 지주_ASSY | 0.5 | ∅139.8X4.3tX2700 | STK400 | |

개방형가드레일(성토부 비탈면 구간)-SB5등급

SPAN(H1.15mxW2.0m)당

| No | Description | Q'TY | Size | Material | 비고 |
|---|---|---|---|---|---|
| 10 | 레일연결 B/N_ASSY | 3 | 5/8X45 | SS400 | 아연도금마감 또는 분체도장마감 |
| 09 | 레일연결 B/N_ASSY | 9 | 5/8X38 | SS400 | |
| 08 | 연결대고정 B/N_ASSY | 3 | 5/8X190 | SS400 | |
| 07 | 레일보강판_ASSY | 1 | 180X50X400(±15)X3.2t | SS400 | |
| 06 | W 레일 | 1.5 | 175X4tX4330 | SS400 | |
| 05 | 충격흡수연결대 | 3 | 144X9tX70 | STK400 | |
| 04 | 지주캡 | 1 | ∅139.8용 | SS400 | |
| 03 | 지지력보강브라켓_전면 | 1 | 350X100X3.9t | SS400 | |
| 02 | 지지력보강브라켓_후면 | 1 | 350X500X3.9t | SS400 | |
| 01 | 지주_ASSY | 1 | ∅139.8X4.3tX2700 | STK400 | |

| | | | | | | | |
|---|---|---|---|---|---|---|---|
| 사 업 명 | | | | | | 위치정보 | |
| 시설/공구 | | | | | | 축 척 | |
| 건설분야 | | 건설단계 | R1 | 13. 05. 07 | | 도면번호 | OGS-SB5 |
| | | | 개정번호 | 날짜 | 개 정 내 용 | 과업책임자 | 분야별책임자 | 설계자 |

| | | | |
|---|---|---|---|
| 제 품 명 | 개방형 성토부 _SB5_H1150xW2000 | | |
| 편철번호 | 043-S | | |