개 방 형 가 드 레 일 - 노 측 용

H1100xW3000 (토공구간) - SB5등급

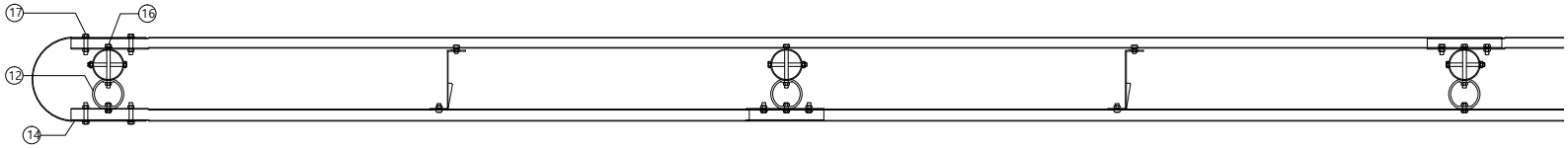

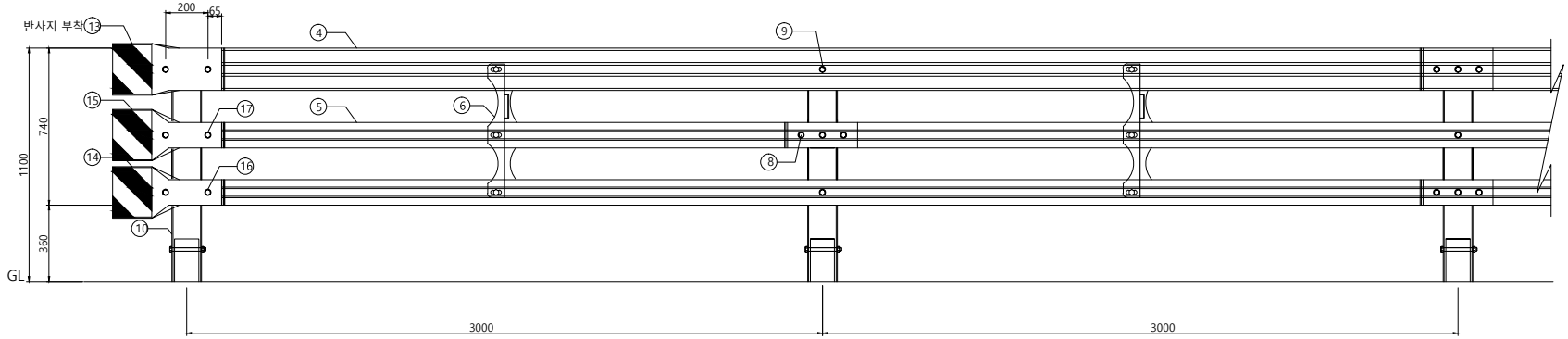

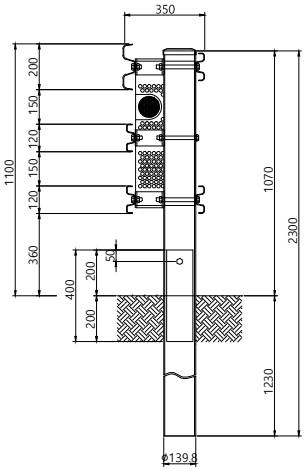

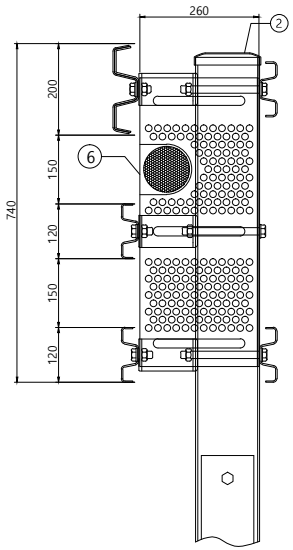

SECTION A-A'

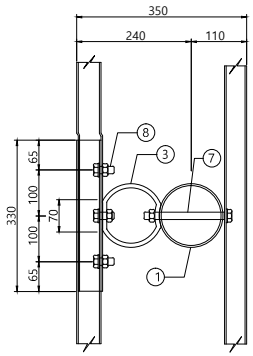

SECTION a-a'

DETAIL "레일보강판"

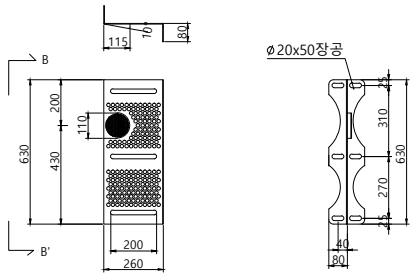

SECTION B-B'

단부 (개방형 H1100 노측용 - 토공구간) 개소당

No	Description	Q'TY	Size	Material	선택사항
18	레일연결 B/N_ASSY	2	5/8X400	4.8(KS B 0233)	* 아연도금마감 또는 분체도장마감
17	레일연결 B/N_ASSY	10	5/8X80	4.8(KS B 0233)	
16	연결대고정 B/N_ASSY	1.5	5/8X190	4.8(KS B 0233)	
15	라운드레일_120_3H	1	243X1230X3.2t	SS275(KSD3503)	
14	라운드레일_120	1	243X1230X3.2t	SS275(KSD3503)	
13	라운드레일_200	1	243X1230X3.2t	SS275(KSD3503)	
12	충격흡수연결대	1.5	144X70x9.0t	SGT275(KSD3566)	
11	지주캡	0.5	139.8용	SS275(KSD3503)	
10	지주_ASSY	0.5	139.8X2300X4.5t	SGT275(KSD3566)	

개방형 가드레일 - 노측용 (토공구간)-SB5등급용 SPAN(H1.1mxW3m)당

No	Description	Q'TY	Size	Material	선택사항
09	레일연결 B/N_ASSY	3	5/8X45	4.8(KS B 0233)	* 아연도금마감 또는 분체도장마감
08	레일연결 B/N_ASSY	10	5/8X38	4.8(KS B 0233)	
07	연결대고정 B/N_ASSY	3	5/8X190	4.8(KS B 0233)	
06	레일보강판_ASSY	1	630X260x80x3.2t	SS275(KSD3503)	
05	W 레일	2	120X3.2tX6330	SS275(KSD3503)	
04	W 레일	0.5	200X3.2tX6330	SS275(KSD3503)	
03	충격흡수연결대	3	144X70x9.0t	SGT275(KSD3566)	
02	지주캡	1	139.8용	SS275(KSD3503)	
01	지주_ASSY	1	139.8X2300X4.5t	SGT275(KSD3566)	

사 업 명						위치정보	
시설/공구						축 척	
건설분야		건설단계	R1	2011 .04 .15		도면번호	OGH-SB5
			개정번호	날짜	개 정 내 용	과업책임자	분야별책임자	설계자

제 품 명	개방형 노측용_SB5_H1100xW3000
편철번호	042