개 방 형 가 드 레 일 - 노 측 용

H900xW3000 (토공구간) - SB4등급

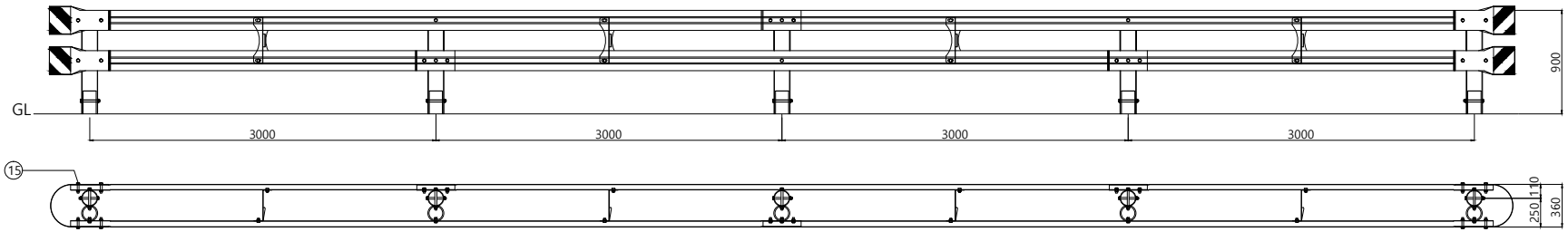

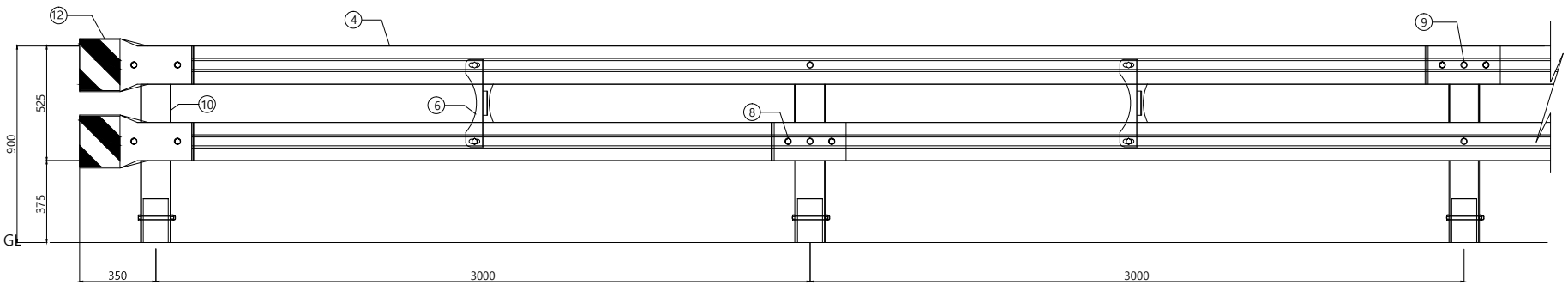

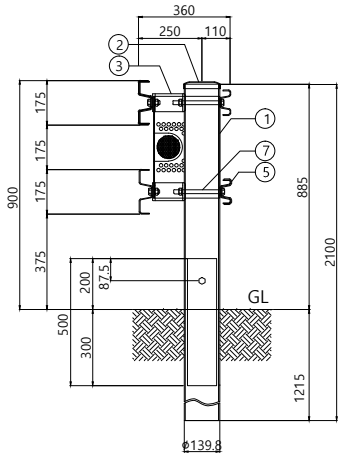

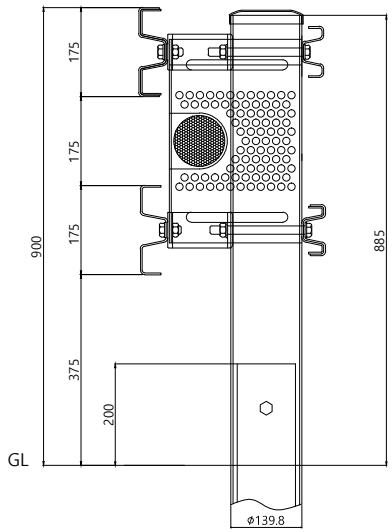

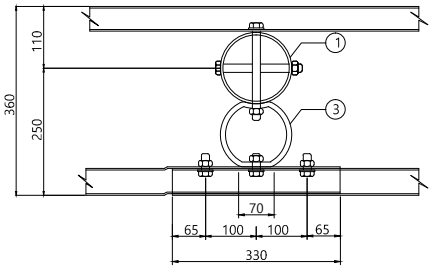

SECTION a-a'

DETAIL "레일보강판"

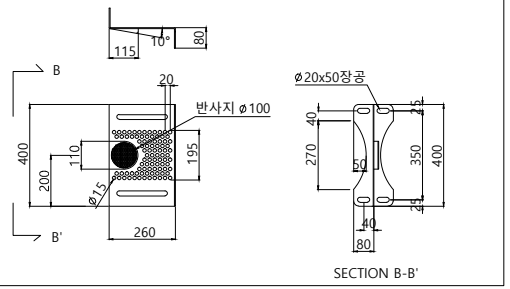

SECTION B-B'

단부 (개방형 H900 노측용 - 토공구간)

개소당

16	레일연결 B/N_ASSY	1	5/8X45	4.8 (KSB 0233)	* 아연도금마감 또는 분체도장마감
15	레일연결 B/N_ASSY	8	5/8X80	4.8 (KSB 0233)	
14	연결대고정 B/N_ASSY	1	5/8X190	4.8 (KSB 0233)	
13	충격흡수연결대	1	144X70x9t	SGT275(KSD3566)	
12	라운드레일	2	243X1230X3.2t	SS275(KSD3503)	
11	지주캡	0.5	139.8용	SS275(KSD3503)	
10	지주_ASSY	0.5	139.8X4.5tX2100	SGT275(KSD3566)	

개방형 가드레일 - 노측용 (토공구간)-SB4등급

SPAN(H0.9mxW3m)당

09	레일연결 B/N_ASSY	2	5/8X45	4.8 (KSB 0233)	* 아연도금마감 또는 분체도장마감
08	레일연결 B/N_ASSY	8	5/8X38	4.8 (KSB 0233)	
07	연결대고정 B/N_ASSY	2	5/8X190	4.8 (KSB 0233)	
06	레일보강판_ASSY	1	400X260x80x4t	SS275(KSD3503)	
05	W 후면레일	1	100X3.2tX6330	SS275(KSD3503)	
04	W 레일	1	175X3.2tX6330	SS275(KSD3503)	
03	충격흡수연결대	2	144X70x9t	SGT275(KSD3566)	
02	지주캡	1	139.8용	SS275(KSD3503)	
01	지주_ASSY	1	139.8X4.5tX2100	SGT275(KSD3566)	
No	Description	Q'TY	Size	Material	선택사항

사 업 명						위치정보	
시설/공구						축 척	
건설분야		건설단계	R1	2011. 05. 30		도면번호	OG-SB4
			개정번호	날짜	개 정 내 용	과업책임자 / 분야별책임자 / 설계자	

제 품 명	개방형_SB4_H900xW3000
편철번호	038